**LED lighting with IR sensors**
**DN-19 LIGHT-3 | DN-19-LIGHT-6**

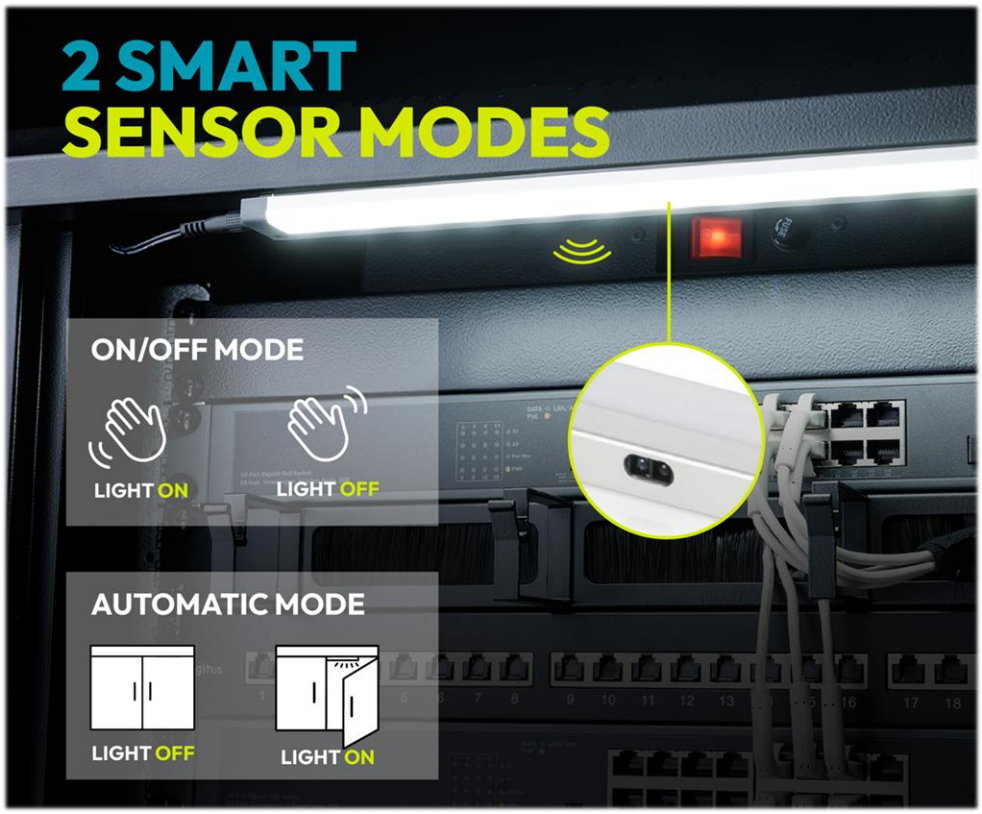


## Mode Switch

Choose between two modes:

<u>ON/OFF MODE:</u>
Wave your finger or hand to turn the light on and off.

<u>AUTOMATIC MODE:</u>
If there is a static object in the range of 5 cm in front of the sensor, the light will turn off.
When the object is removed, the light will turn on.

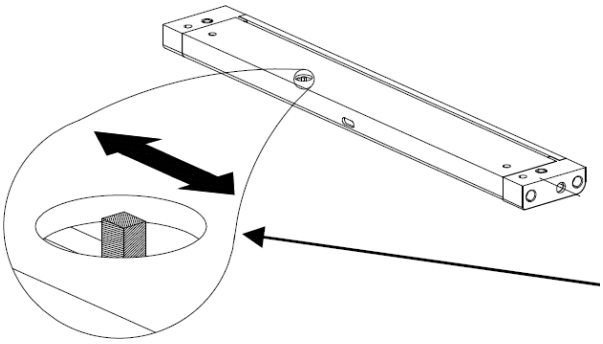

**LED-Leuchte mit IR-Sensoren**
**DN-19 LIGHT-3 | DN-19-LIGHT-6**

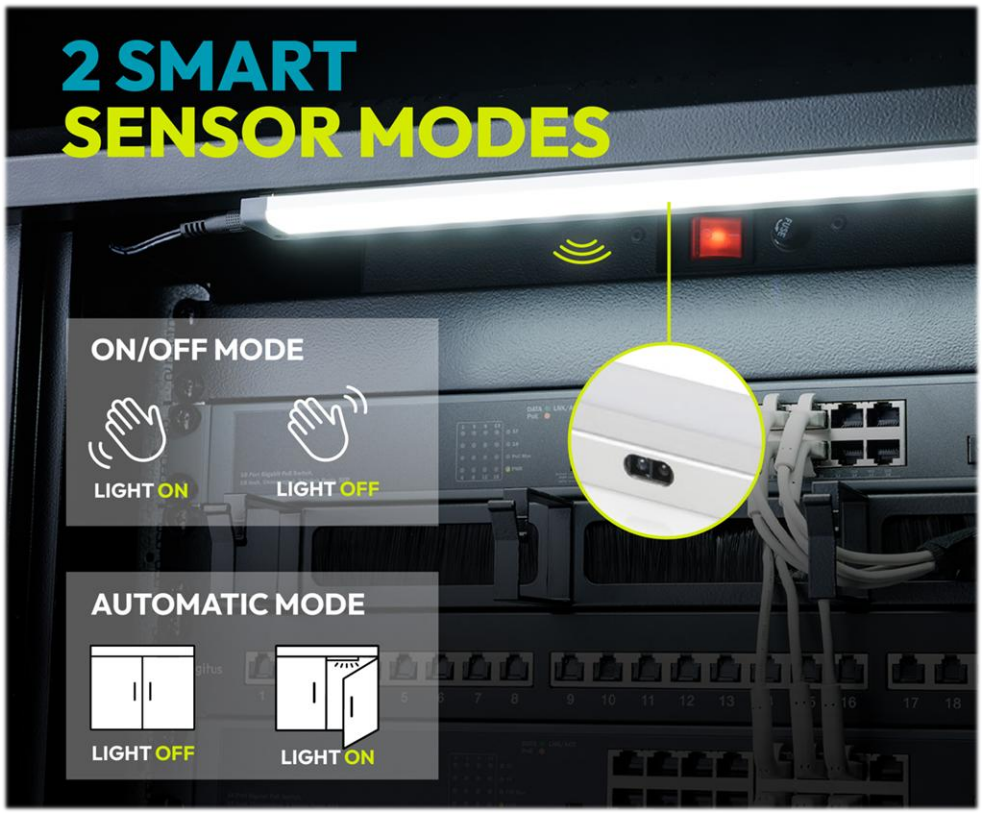


**Modus-Schalter**

Wählen Sie zwischen zwei Modi:

<u>AN/AUS MODUS:</u>
Bewegen Sie Ihren Finger oder Ihre Hand, um das Licht ein- und auszuschalten.
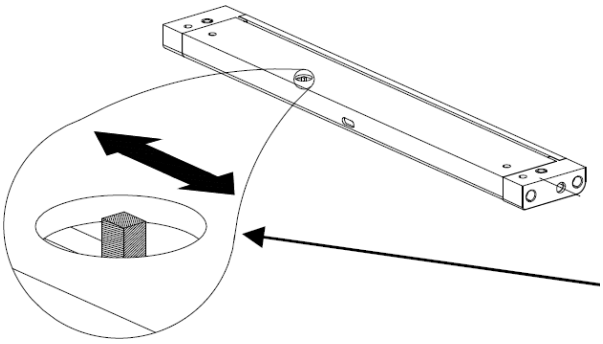
<u>AUTOMATIK MODUS:</u>
Befindet sich ein unbewegliches Objekt in einem Abstand von 5 cm vor dem Sensor, schaltet sich das Licht aus. Sobald das Objekt entfernt wird, schaltet sich das Licht wieder ein.