installation process Vorgehensweise Zum Einbau DA-90308

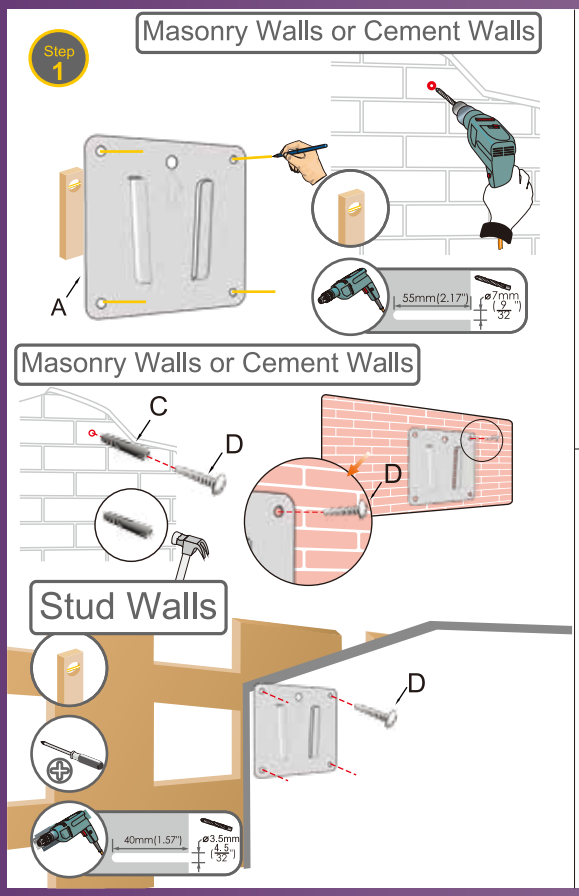

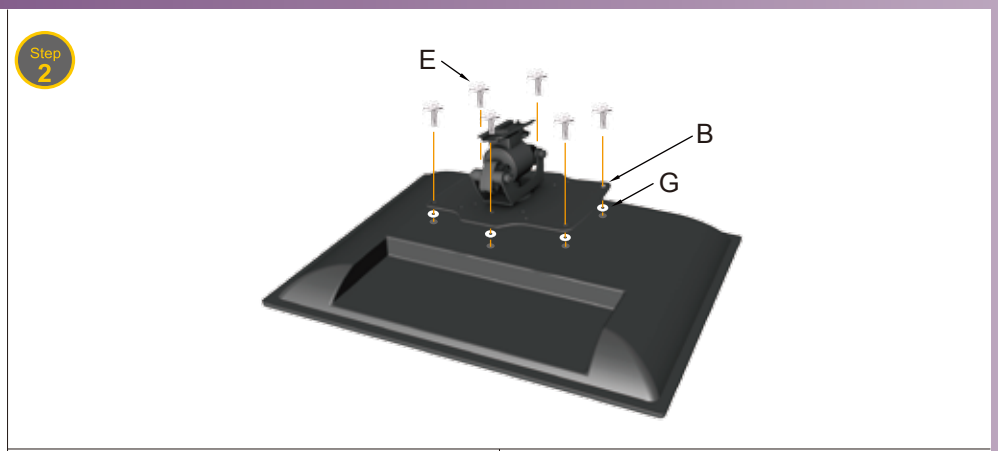
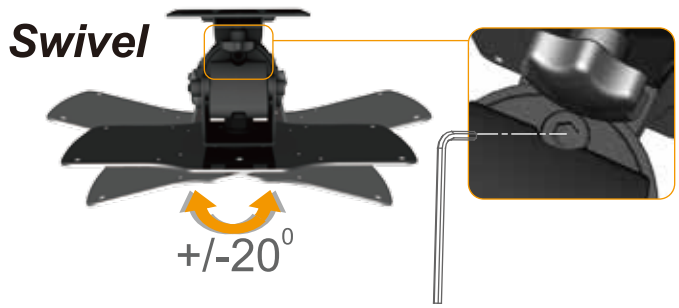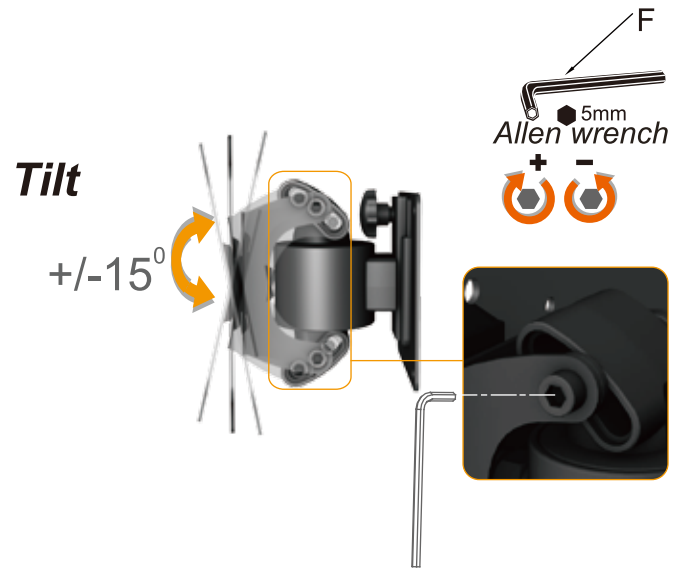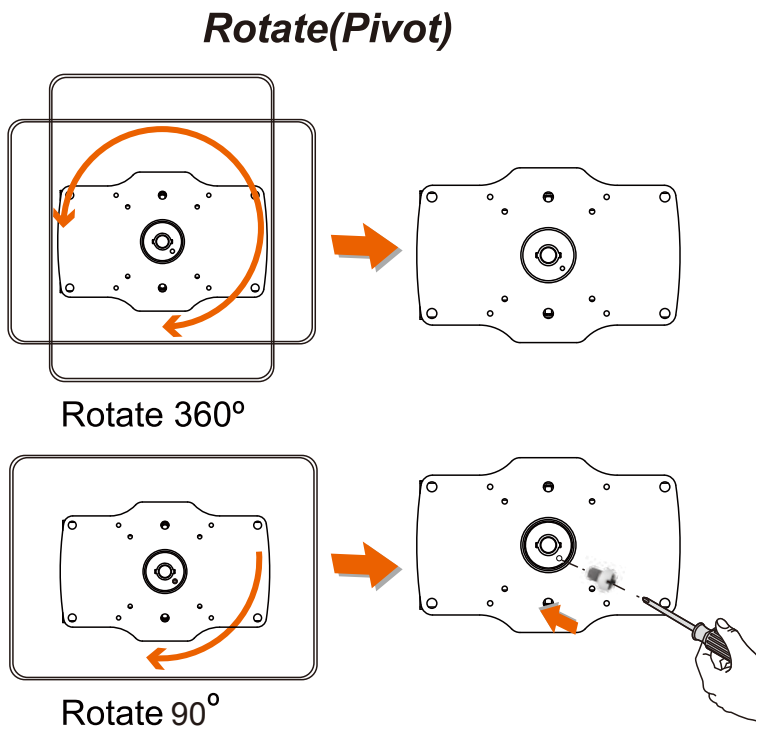
Swivel & Tilt & Rotate(Pivot)